+7 495 785-04-95 info@telecomsb.ru
г. Москва, ул. Яблочкова, д. 21, корп. 3, офис 1Б

1140/12 Аудио абонентское устройство SIGNO

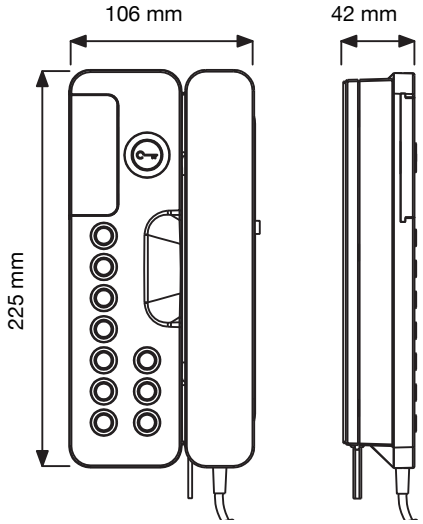

Описание

Более функциональный

Эта позиция модельного ряда компании SIGNO объединила в себе не только их дизайн с пластичными линиями и переходами, но и более усовершенствованную панель. На ней уже размещается 10 сервисных кнопок и кнопка открытия двери. Наличие дополнительных клавиш дает возможность подключить не только связь с сервисным центром или консьержем, но и при надобности установить связь с другими абонентами в остальных квартирах или офисах.

Неизменный дизайн
Компания SIGNO и с этой моделью остается верной своему дизайну. Аккуратный белый телефон без грубых краев и изгибов будет незаметным дополнением вашей прихожей. За счет увеличения количества сервисных кнопок размер электронного телефона немного увеличился, но он все равно сохранил свое изящество.

Немного о внутреннем «мире»

Как и всегда простота крепления к стене остается отличительной чертой данной компании. Электропитание модели**1140/12 SIGNO** поддерживается переменным напряжением в 220В. Сигнал вызова – 50 Гц, линия связи (максимальная) 300 м (0.65 мм провод).

Телеком СБ

Характеристики

Размеры:	85 x 225 x 42 мм;
Уровень защиты:	IP45;
Электропотребление:	140 mA - 180 mA;
Питание:	48 В;
Рабочая температура:	-45°C - +45°C.

Возможность работы при влажности 90% RH макс

Телеком СБ

DOOR PHONE WITH 10 ADDITIONAL BUTTONS Ref. 1140/12

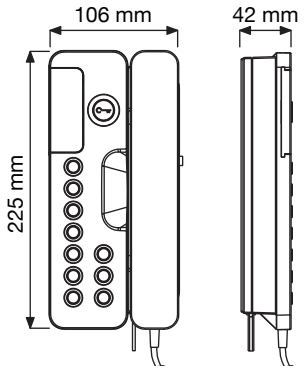

Ref. 1140/12 door phone has the same electric features as the basic door phone; it is provided with 10 buttons for intercom service (in addition to the door lock release button).

- A buzzer, used to differentiate the call coming from the door unit from the one coming from intercom devices.
- Standard ring tone volume adjustment and Mute function. The Mute function is indicated by a red flag, that comes out from the right side of the cover.

The call buttons can command a load with 500mA current consumption max.

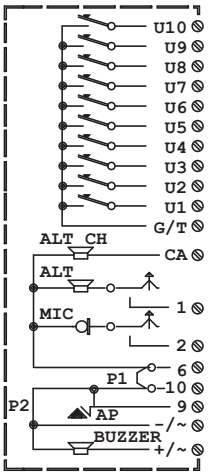

2	Door phone microphone signal
1	Door phone speaker signal
9	Door opener control
10, 6	Power ground (jumped with P1)
CA	Door phone call signal
+/~	Buzzer power supply positive
-/~	Buzzer power supply ground (short-circuited with terminal pin 10 through P2)
G/T	Buttons common
U10	Button contact
U9	Button contact
U8	Button contact
U7	Button contact 7
U6	Button contact 6
U5	Button contact 5
U4	Button contact 4
U3	Button contact 3
U2	Button contact 2
U1	Button contact 1

Ref. 1140/12 door phone is already equipped with a buzzer for differentiated call (terminal pins +/~ and -/~).
In case of installation in systems with relay devices Ref. 788/51 and Ref. 788/54 NO resistors must be installed on the terminal pins. This 270Ω 1/2W resistor is already embedded in the buzzer circuit.

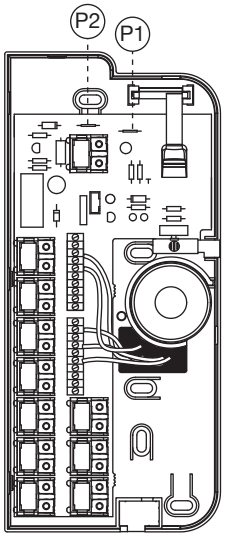

(P1) Connection jumper between terminal pins 6-10, cut in case of intercom system.

The jumper P1 short-circuits a 1N4007 diode, so in intercom systems no external diodes are needed.

(P2) Connection jumper between terminal pins 10 and -/~; cut to separate the buzzer ground from the door phone ground.

Телеком СБ